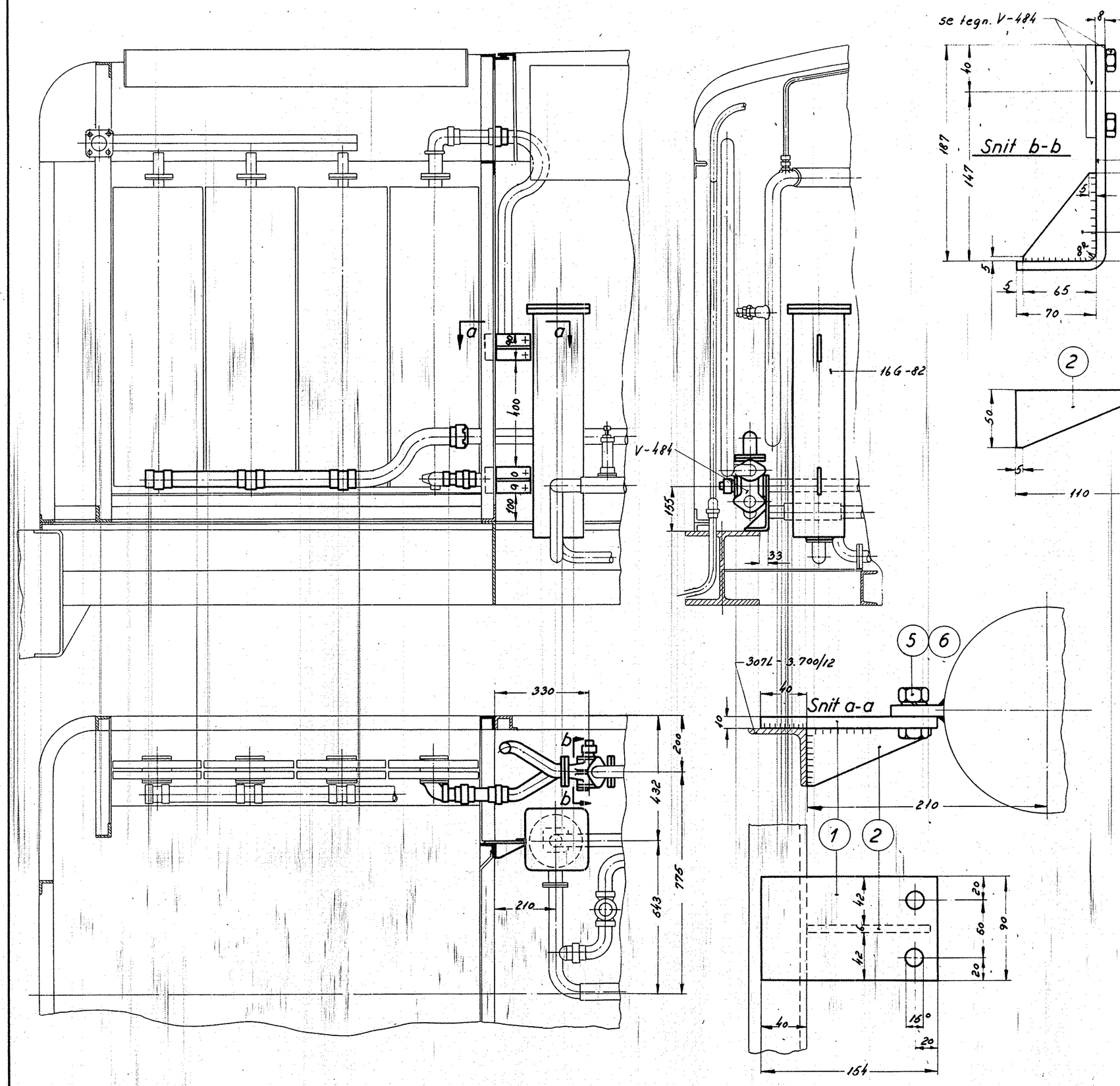

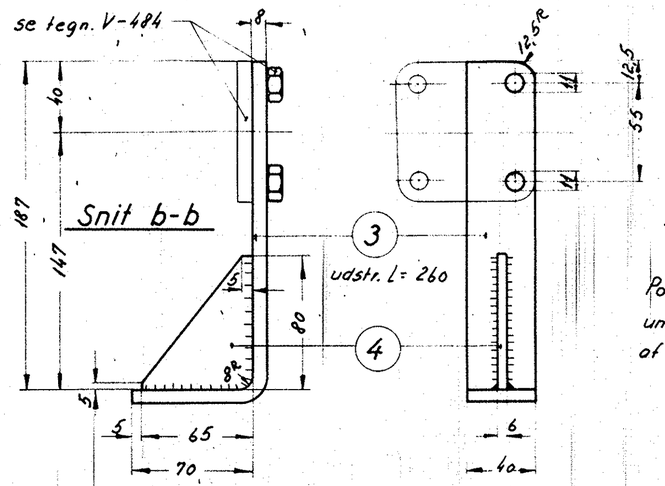

Pos. 3 svejses først til undervognen ved monteringen af skiftehanen.

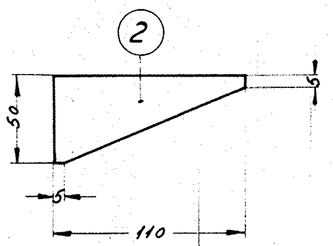

arrangement af køleanlæg se tegn. 307L–25.520

Gælder kun MT 151–152

Stk.	Betegnelse	Pos.	Materiale kvalitet	Model nr. eller materiale størrelse	rad	færdig Vægt/stk.
4	Bolt m. møtrik 1/2" WG x 40	6	st. 34	magasin		
4	Fjederskive 1/2" W.G.	5	fj. st.	magasin		
1	Ribbe 65 x 6 x 80	4	st. 00	65 x 6 x 90		
1	Fladjern 40 x 8 x 260	3	–"–	40 x 8 x 270		
2	Ribbe 50 x 6,5 x 110	2	–"–	50 x 6,5 x 160		
2	Fladjern 90 x 10 x 154	1	st. 00	90 x 10 x 340		

Tegn.	A.C.P.	Rev.		Afd	II L
Kalk	J.M. 21-10-57	Norm.	Ao N.	Dato	20-12-56

Maalestok: 1:2,5 ; 1:10

Dato	Rettelse	indeks
3/10-58	Oliefilter sanket 100 mm	309L

FRICHS

Anvendelse: Diesel-el. 400 hk. rangerlokomotiv

Stykliste nr.: 20031

Tegningens benævnelse: Arrangement af skiftehane og oliefilter.

Tegningens nummer: 307L – 25.530

indeks: